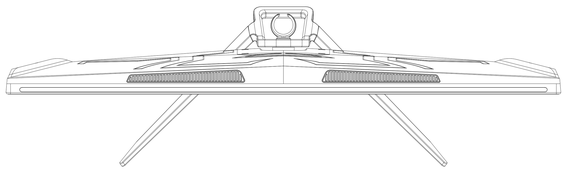

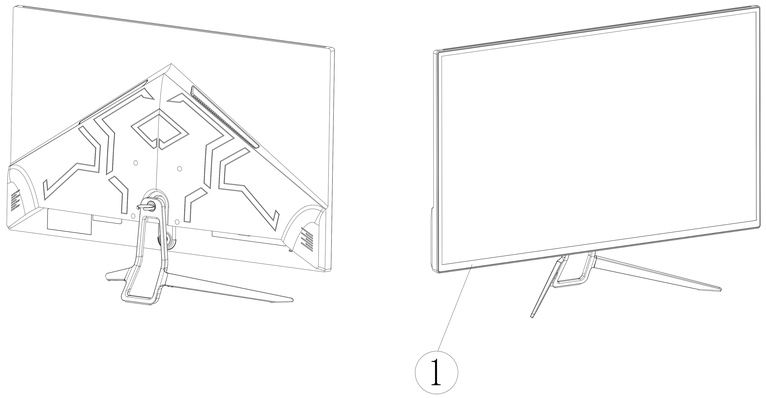

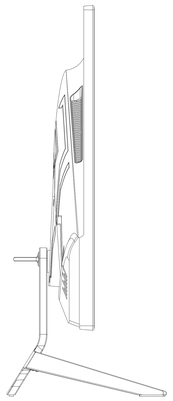

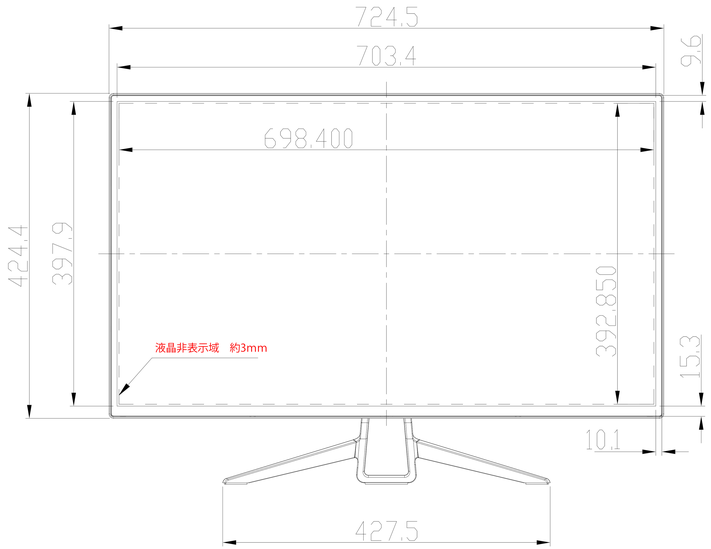

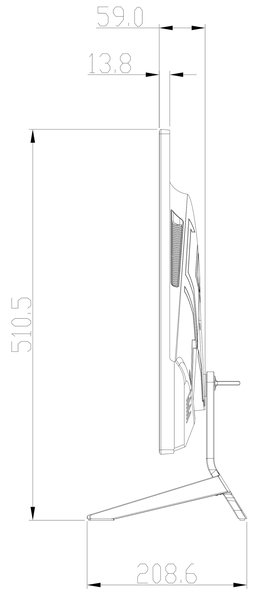

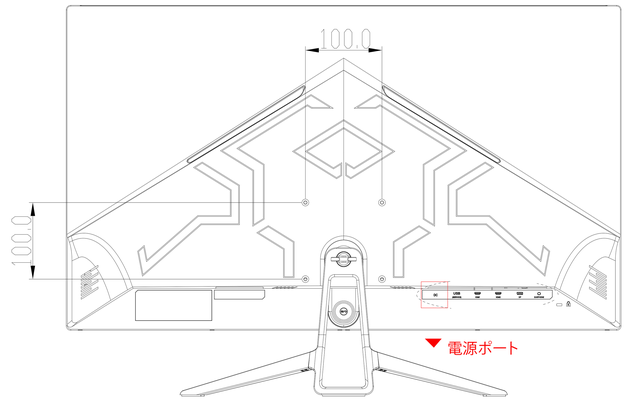

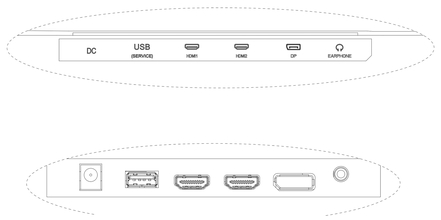

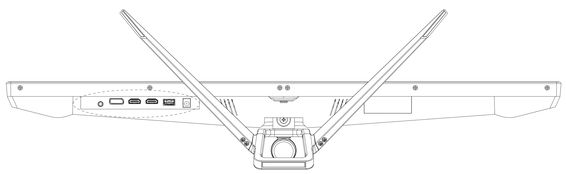

JAPANNEXT 「JN-315MV165FHD」